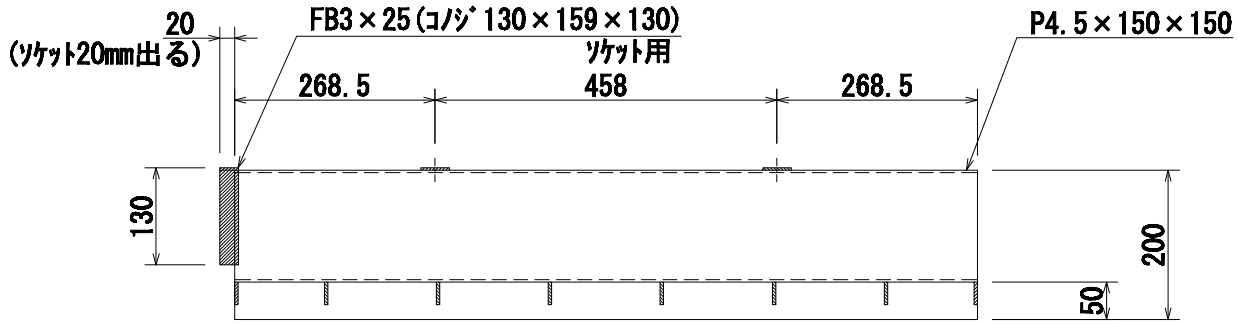

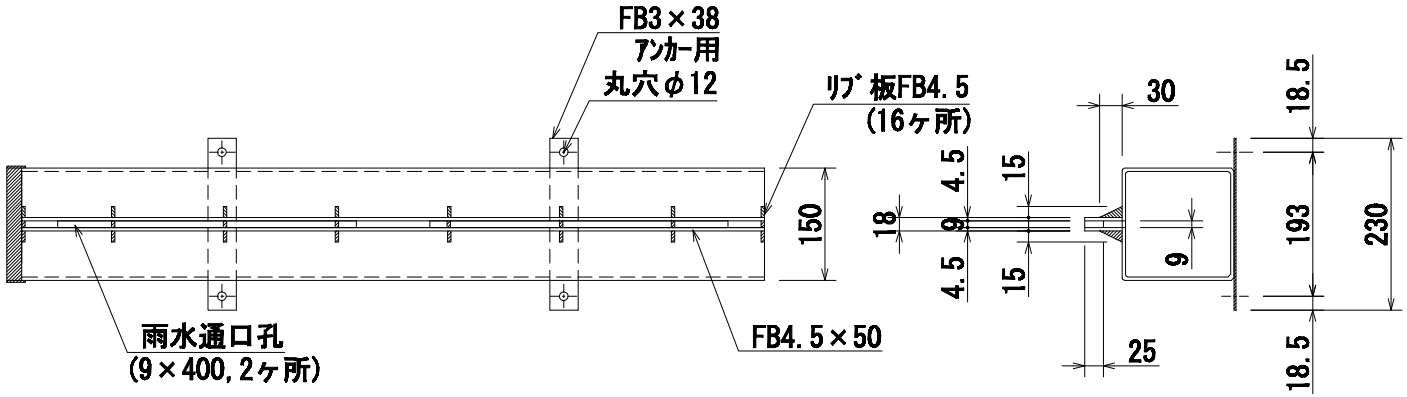

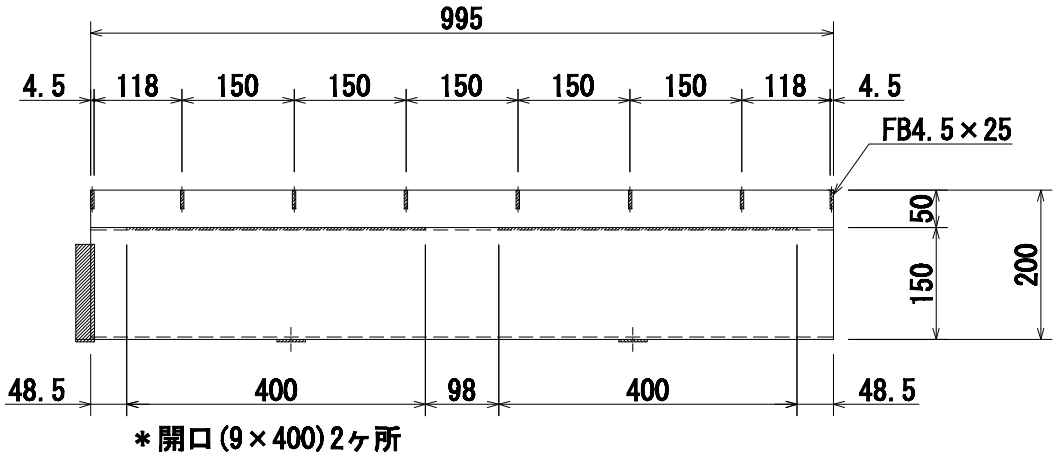

＊開口(9×400)2ヶ所

荷重		形穴		品名	スマートドレーン側溝	表面処理	溶融亜鉛メッキ仕上	30.0 kg	ソイル工業 株式会社	Check 安土	Draw 森脇
品番	S -150-9/50-C		摘要	材質	STKR400		JIS H8641				図面作成日 '11・04・05 縮尺(A4用紙) 1:10